Manuel d'utilisation
Sirène conventionnelle

ENCOMBREMENT – FIXATION (en mm)

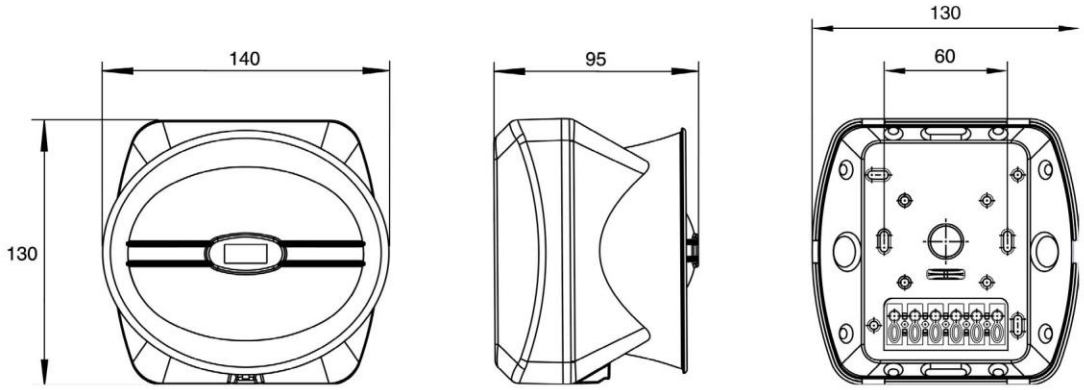

ASSEMBLAGE - DEMONTAGE

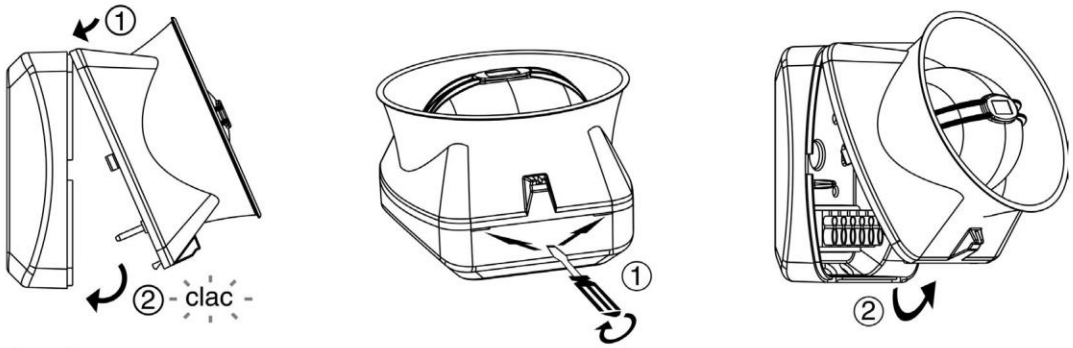

Important :

- Assembler la partie supérieure du boîtier puis fermer en verrouillant à l'aide de la vis fournie.
- Retirer la vis puis démonter par la partie inférieure du boîtier à l'aide d'un tournevis plat.

RACCORDEMENT GÉNÉRAL

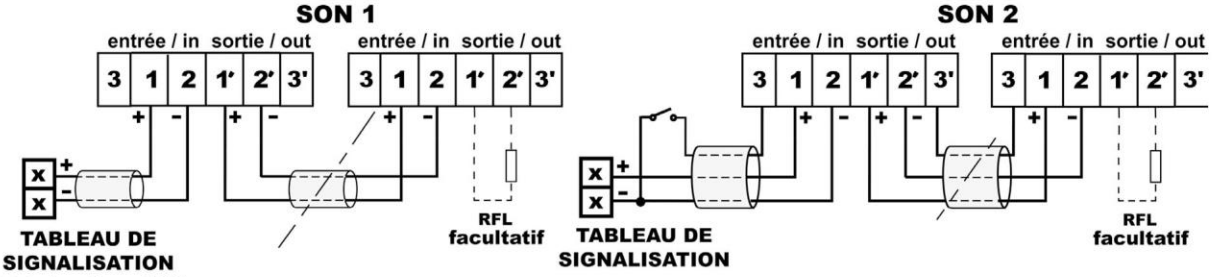

Câble à utiliser :

1 câble de type CR1, 2 conducteurs 1,5 mm² à 2,5mm² (non propagateur de l'incendie).

RFL : résistance de fin de ligne (en cas de surveillance de ligne), cette valeur est en fonction du matériel associé, reportez-vous au chapitre diffuseur sonore du matériel associé.
Nombre maximum de sirène par ligne : *En fonction de la tension (voir tableau de consommation page 4) et de la longueur de la ligne sirène (voir notice du matériel associé).*

F.E.C.I.S
FORMATION . ÉTUDE . CONSEIL
EN INCENDIE ET SÉCURITÉ

Niveau Sonore pondéré A mesuré à 1m.

Orientation	15°	45°	75°	105°	135°	165°
Niveau Sonore **SON 1** *NF S 32-001* *Tension : 15v*	82 dBa	88 dBa	94 dBa	94 dBa	87 dBa	82 dBa
Niveau Sonore **SON 2** *SON CONTINU* *Tension : 10,8v*	79 dBa	85 dBa	91 dBa	91 dBa	85 dBa	79 dBa

Ces mesures sont des valeurs moyennes de relevés effectués sur les axes horizontal et vertical et sur la plage de tension 10,8 à 60V.

Consommation en fonction de la tension d'alimentation

Tension d'Alimentation	10,8V	12V	24V	48V	60V
Consommation	29,4 mA	28 mA	19,1 mA	16 mA	12,2 mA

Tolérance à +/- 2%.

Ces valeurs sont données à titre indicatif afin de déterminer le nombre de sirènes pouvant être installées par ligne.